Fixture Tech

SOLUTIONS WITH PASSION.

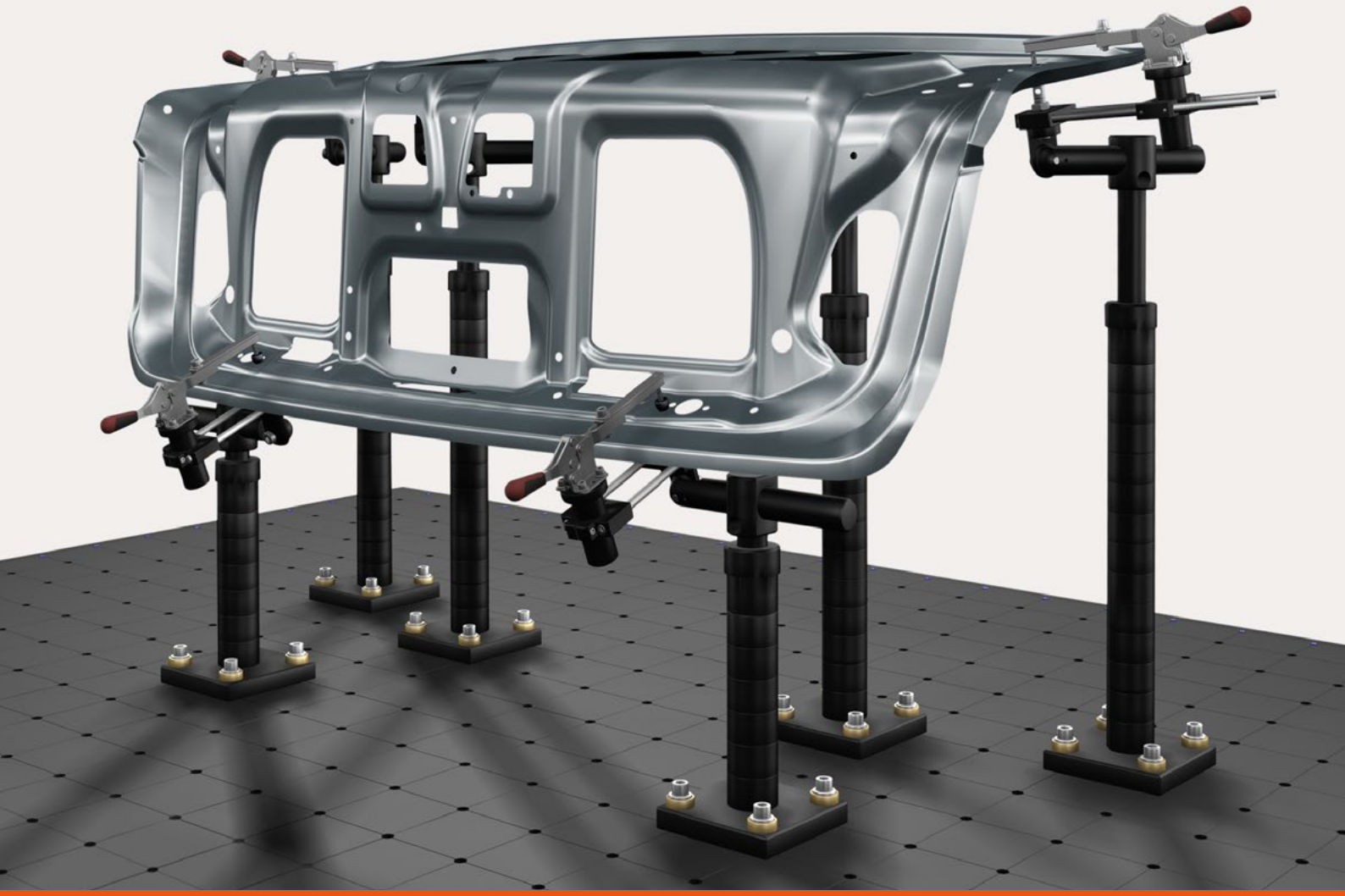

Vorrichtungen einfach selbst gestalten: **FIXTURE TECH KITS DIY**

Stand: April 2023

FIXTURE TECH Kits, Baukastensysteme – für alle Größen mit System

FIXTURE TECH Kits sind standardisierte Vorrichtungs-Kits, die für unterschiedliche Spannanforderungen ausgelegt sind. Das Anwendungsspektrum reicht von mechanisch bearbeiteten Kleinteilen bis hin zu großvolumigen Karosserieteilen, die horizontal oder vertikal gemessen werden müssen. Alle darin enthaltenen Komponenten können auch einzeln bezogen und nachbestellt werden.

Haltevorrichtung zum Aufspannen einer Getriebeglocke

Kompatibles Design aller FIXTURE TECH Kits

Alle Kits sind modular aufgebaut und können individuell erweitert und wiederverwendet werden. Das Konstruktionsprinzip erlaubt die schnelle und kostengünstige Erstellung von Mess- und Haltevorrichtungen. Die modularen Elemente sind so konzipiert, dass sie multifunktional eingesetzt werden können. Die platzsparende Bauweise der Baukastenelemente ermöglicht eine optimale Zugänglichkeit aller Messpunkte.

Hochwertige Vorrichtungstechnologie

FIXTURE TECH Kits bieten eine einzigartige Verbindungs-, Befestigungs- und Spanntechnik, die ein hohes Maß an Präzision, Wiederholgenauigkeit und einen schnellen Teilewechsel gewährleistet.

Hohe Stabilität und Steifigkeit

Dank der hochwertigen Materialien bietet das System eine ausgezeichnete Stabilität und Steifigkeit. In Kombination mit der hervorragenden Zugänglichkeit der Messpunkte und dem präzisen Zusammenspiel mit dem Messgerät können so zuverlässige Ergebnisse gewährleistet werden.

CAD-Daten für die digitale Konstruktion von Vorrichtungen

Eine CAD-Bibliothek mit allen Komponenten der FIXTURE TECH Kits unterstützt die digitale Konstruktion und den schnellen Aufbau von Vorrichtungen. Alle Kits sind außerdem mit den erforderlichen Werkzeugen zum Aufbau der Vorrichtungen ausgestattet.

Inhaltsverzeichnis

Für kleine Bauteile:	FTS-Nr.:	Seite
Übersicht: Kit-Varianten für kleine Bauteile		4
FIXTURE TECH Kit - Lite M4, 240x240mm **(Zusatz-Kit)**[1] universell einsetzbares Aufspannsystem mit M4-Gewinde – ohne Grundplatte	600062-0351-026	5
FIXTURE TECH Kit – M4, 240x240mm universell einsetzbares Aufspannsystem mit M4-Gewinde – inklusive Grundplatte	600062-0351-027	6
FIXTURE TECH Kit – Lite M6, 240x240mm **(Zusatz-Kit)**[1] universell einsetzbares Aufspannsystem mit M6-Gewinde – ohne Grundplatte	600062-0351-022	7
FIXTURE TECH Kit – M6, 240x240mm universell einsetzbares Aufspannsystem mit M6-Gewinde – inklusive Grundplatte	600062-0351-023	8

Für mittelgroße Bauteile:	FTS-Nr.:	Seite
Übersicht: Kit-Varianten für mittelgroße Bauteile		9
FIXTURE TECH Kit – Lite M6, 500x500mm **(Zusatz-Kit)**[1] universell einsetzbares Aufspannsystem mit M6-Gewinde – ohne Grundplatte	600062-0351-005	10
FIXTURE TECH Kit – M6, 500x500mm universell einsetzbares Aufspannsystem mit M6-Gewinde – inklusive Grundplatte	600062-0351-006	11
Übersicht: Kits für kleine bis mittelgroße Bauteile		12
FIXTURE TECH Kit– Jointed Arm, 500x400mm universell einsetzbares Aufspannsystem mit Universal-Messaufnahmeeinheiten mit Verstell- bzw. Einstellmöglichkeiten in 6 Freiheitsgraden	600062-0001-259	13

Für große Bauteile:	FTS-Nr.:	Seite
Übersicht: Kits für mittelgroße bis große Bauteile		14
FIXTURE TECH Kit – Jointed Arm, 1000x1000mm universell einsetzbares Aufspannsystem mit Universal-Messaufnahmeeinheiten mit Verstell- bzw. Einstellmöglichkeiten in 6 Freiheitsgraden	600062-0001-248	15
Übersicht: Kits für große Bauteile		16
FIXTURE TECH Kit – Profile, 1800x600mm multifunktionales Aufspannsystem in Profilbauweise vorwiegend für Groß- und Horizontalarmmessgeräte	600062-0001-260	17
FIXTURE TECH Kit – Profile Assembly Station, 1200x400mm multifunktionales Aufspannsystem in Profilbauweise für kleine, mittlere und große Metall- und Kunststoffbauteile	600062-0351-035	18 - 19

Gelenkarme:	Seite
Übersicht: Gelenkarm-Varianten	20
Gelenkarmkomponenten	21

Konzepterstellung	Seite
Erstellung einer individuellen Aufbauanleitung	22

(Zusatz-Kit)[1] = kann nur mit zusätzlichem Zubehör verwendet werden, z. B. Grundplatten

Übersicht: Kit-Varianten für kleine Bauteile

zurück zum Inhaltsverzeichnis

Das FIXTURE TECH Kit – M4, 240x240mm ist ein universell einsetzbares Aufspannsystem für kleine Bauteile. Das benutzerfreundliche Baukastensystem aus Edelstahlbauteilen und passendem Werkzeug ermöglicht den flexiblen und einfachen Aufbau individueller Messaufnahmen für Ihr Koordinatenmessgerät.

Eine Grundplatte mit den Maßen 240x240mm ist im FIXTURE TECH Kit enthalten. Die Lite-Version des Kits wird ohne Grundplatte geliefert.
Geeignet für: kleine Bauteile

FIXTURE TECH Kit – Lite M4, 240x240mm

FTS-Nr.: 600062-0351-026

FIXTURE TECH Kit – M4, 240x240mm

FTS-Nr.: 600062-0351-027

FIXTURE TECH Kit – Lite M6, 240x240mm

FTS-Nr.: 600062-0351-022

FIXTURE TECH Kit – M6, 240x240mm

FTS-Nr.: 600062-0351-023

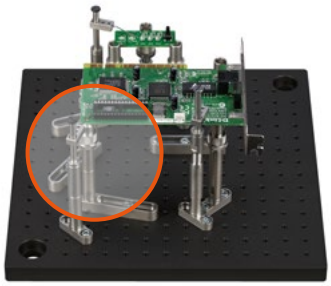

Kleine Vorrichtung zur Aufspannung eines elektronischen Bauteils

Kleine Vorrichtung zur Aufspannung eines Kunststoffgehäuses

Anwendung: kleine Bauteile

zurück zum Inhaltsverzeichnis

FIXTURE TECH Kit – Lite M4, 240x240mm

FTS-Nr.: 600062-0351-026

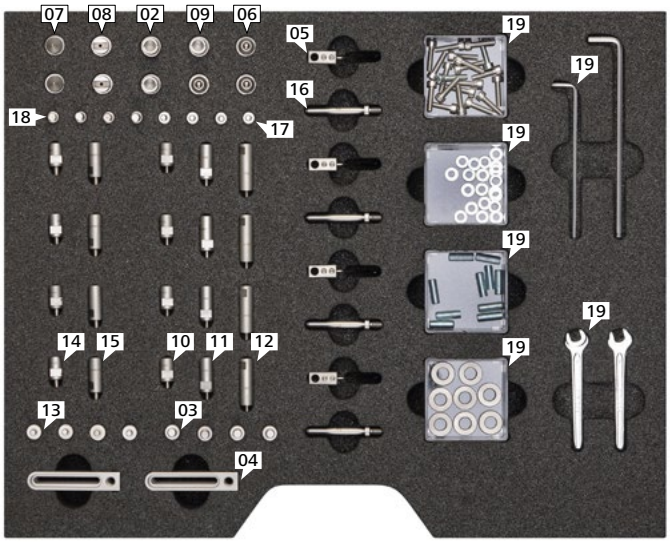

Pos.	FTS-Nr.:	St.	Bezeichnung
01	600062-0351-026	1	FIXTURE TECH Kit - Lite M4, 240x240mm
02	600062-0351-009	2	Bauteilauflage D10 M8x0,5 - Längsauflage
03	600062-0351-030	4	Adaptersäule D10 M6 - M4 MF - L15
04	600062-0215-002	6	Spannlasche 12x10x60mm - M6
05	600062-0215-013	4	Bauteilfixierung D10 D5 - Federclip
06	600062-0215-006	3	Bauteilauflage D10 M8x0,5 - Kugelauflage
07	600062-0215-008	2	Bauteilauflage D10 M8x0,5 - Kegelauflage
08	600062-0215-029	2	Bauteilauflage D10 M8x0,5 - Prisma D14, schmal
09	600062-0215-005	1	Bauteilauflage D10 M8x0,5 - Eckauflage
10	600062-0215-022	4	Aufbausäule D10 M4 MF - L15

Pos.	FTS-Nr.:	St.	Bezeichnung
11	600062-0215-023	4	Aufbausäule D10 M4 MF - L22,5
12	600062-0215-024	4	Aufbausäule D10 M4 MF - L30
13	600062-0215-012	4	Adaptersäule D10 M4 - M6 MF - L15
14	600062-0215-025	4	Aufbausäule D10 M6 MF - L15
15	600062-0215-026	4	Aufbausäule D10 M6 MF - L22,5
16	600062-0215-010	4	Bauteilfixierung D10 - Säule für Clip, L=40mm
17	600062-0215-019	4	Gewinde Adapter M4 - M8x0,5
18	600062-0215-020	4	Gewinde Adapter M6 - M8x0,5
19	600062-0351-029	1	FIXTURE TECH Kit - M4, 240x240mm Werkzeugsatz
20	600062-0215-039	1	FIXTURE TECH Kit - Lite M4, 240x240mm Koffer (leerer Koffer mit Schaumstoffinlay)

Anwendung: kleine Bauteile

zurück zum Inhaltsverzeichnis

FIXTURE TECH Kit – M4, 240x240mm

FTS-Nr.: 600062-0351-027

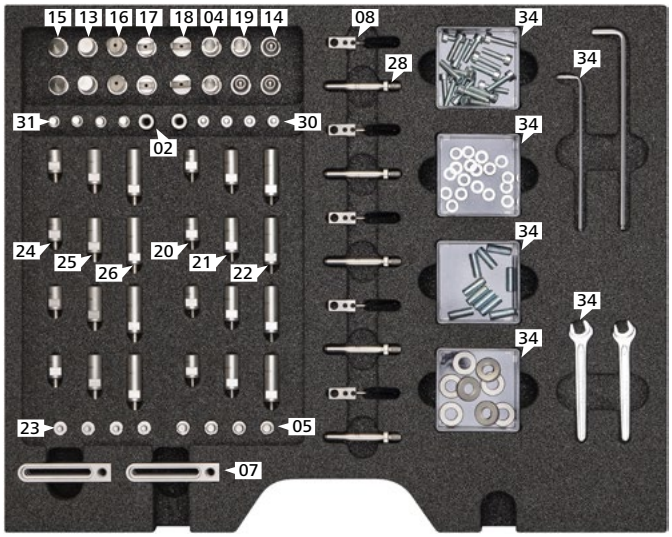

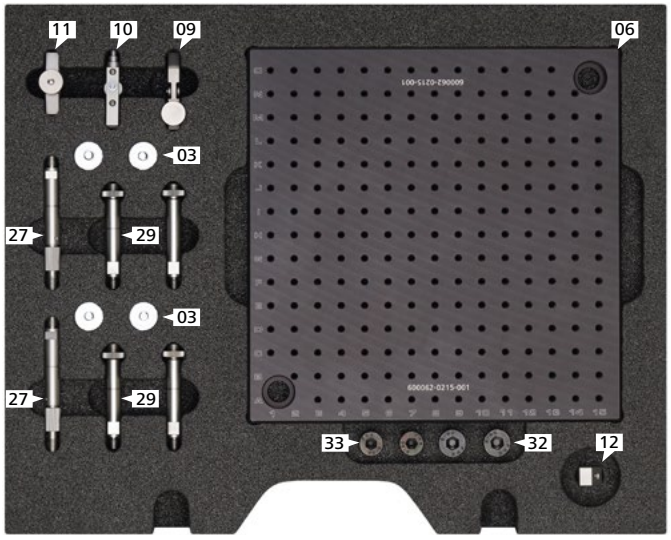

Pos.	FTS-Nr.:	St.	Bezeichnung
01	600062-0351-027	1	FIXTURE TECH Kit - M4, 240x240mm
02	600062-0210-131	2	Aufbausäule D10 M6 FF - L15
03	600062-0001-245	4	Bauteilfixierung D20 M6 - Flachmagnet
04	600062-0351-009	2	Bauteilauflage D10 M8x0,5 - Längsauflage
05	600062-0351-030	4	Adaptersäule D10 M6 - M4 MF - L15
06	600062-0215-001	1	Grundpl. 15x240x240mm Raster 15x15mm M4
07	600062-0215-002	6	Spannlasche 12x10x60 - M6
08	600062-0215-013	5	Bauteilfixierung D10 D5 - Federclip
09	600062-0215-015	1	Bauteilfixierung D10 M6 - Klammer
10	600062-0215-016	1	Bauteilfixierung D10 M6 - Klemmaufnahme
11	600062-0215-017	1	Verbindungselemente D10 M6 - Gelenk L40
12	600062-0215-018	1	Verbindungselemente D10 M4 - Winkel 45°
13	600062-0215-009	2	Bauteilauflage D10 M8x0,5 - Flachauflage
14	600062-0215-006	3	Bauteilauflage D10 M8x0,5 - Kugelauflage
15	600062-0215-008	2	Bauteilauflage D10 M8x0,5 - Kegelauflage
16	600062-0215-007	2	Bauteilauflage D10 M8x0,5 - Prisma D10
17	600062-0215-028	2	Bauteilauflage D10 M8x0,5 - Prisma D10, schmal
18	600062-0215-029	2	Bauteilauflage D10 M8x0,5 - Prisma D14, schmal
19	600062-0215-005	1	Bauteilauflage D10 M8x0,5 - Eckauflage

Pos.	FTS-Nr.:	St.	Bezeichnung
20	600062-0215-022	4	Aufbausäule D10 M4 MF - L15
21	600062-0215-023	4	Aufbausäule D10 M4 MF - L22,5
22	600062-0215-024	4	Aufbausäule D10 M4 MF - L30
23	600062-0215-012	4	Adaptersäule D10 M4 - M6 MF - L15
24	600062-0215-025	4	Aufbausäule D10 M6 MF - L15
25	600062-0215-026	4	Aufbausäule D10 M6 MF - L22,5
26	600062-0215-027	4	Aufbausäule D10 M6 MF - L30
27	600062-0215-014	2	Aufbausäule D10 M6 - verstellbar
28	600062-0215-010	5	Bauteilfixierung D10 - Säule für Clip, L=40mm
29	600062-0215-004	4	Aufbausäule D10 M6/M8x0,5 - L50
30	600062-0215-019	4	Gewinde Adapter M4 - M8x0,5
31	600062-0215-020	4	Gewinde Adapter M6 - M8x0,5
32		2	Zyl.Schr. M12x20 DIN 7984 8.8 ZNS, mit niedrigem Kopf
33		2	Zyl.Schr. M10x20 DIN 7984 8.8 ZNS, mit niedrigem Kopf
34	600062-0351-029	1	FIXTURE TECH Kit - M4, 240x240mm Werkzeugsatz
35	600062-0215-040	1	FIXTURE TECH Kit - M4, 240x240mm Koffer (leerer Koffer mit Schaumstoffinlay)

Alle Einzelteile können auch separat nachbestellt werden

Anwendung: kleine Bauteile

zurück zum Inhaltsverzeichnis

FIXTURE TECH Kit – Lite M6, 240x240mm

FTS-Nr.: 600062-0351-022

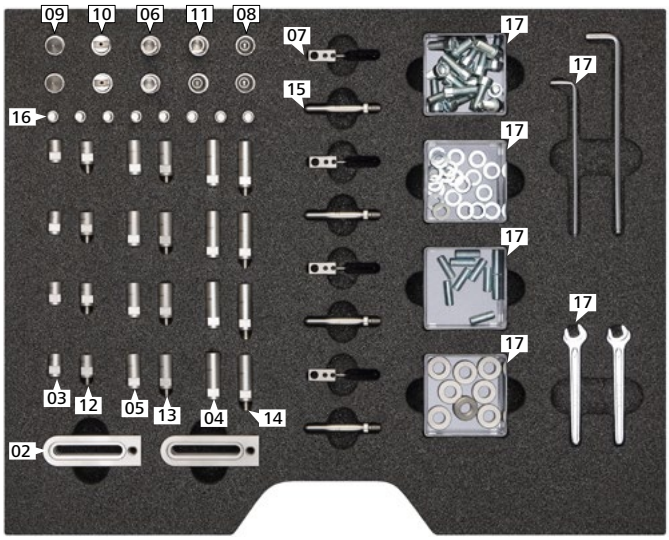

Pos.	FTS-Nr.:	St.	Bezeichnung
01	600062-0351-022	1	FIXTURE TECH Kit - Lite M6, 240x240mm
02	600062-0210-114	6	Spannlasche 20x10x64 - M6
03	600062-0210-131	4	Aufbausäule D10 M6 FF - L15
04	600062-0351-008	4	Aufbausäule D10 M6 FF - L30
05	600062-0351-007	4	Aufbausäule D10 M6 FF - L22,5
06	600062-0351-009	2	Bauteilauflage D10 M8x0,5 - Längsauflage
07	600062-0215-013	4	Bauteilfixierung D10 D5 - Federclip
08	600062-0215-006	3	Bauteilauflage D10 M8x0,5 - Kugelauflage
09	600062-0215-008	2	Bauteilauflage D10 M8x0,5 - Kegelauflage

Pos.	FTS-Nr.:	St.	Bezeichnung
10	600062-0215-029	2	Bauteilauflage D10 M8x0,5 - Prisma D14, schmal
11	600062-0215-005	1	Bauteilauflage D10 M8x0,5 - Eckauflage
12	600062-0215-025	4	Aufbausäule D10 M6 MF - L15
13	600062-0215-026	4	Aufbausäule D10 M6 MF - L22,5
14	600062-0215-027	4	Aufbausäule D10 M6 MF - L30
15	600062-0215-010	4	Bauteilfixierung D10 - Säule für Clip, L = 40mm
16	600062-0215-020	8	Gewinde Adapter M6 - M8x0,5
17	600062-0351-028	1	FIXTURE TECH Kit - M6, 240x240mm Werkzeugsatz
18	600062-0215-037	1	FIXTURE TECH Kit - Lite M6, 240x240mm Koffer (leerer Koffer mit Schaumstoffinlay)

Anwendung: kleine Bauteile

zurück zum Inhaltsverzeichnis

FIXTURE TECH Kit – M6, 240x240mm

FTS-Nr.: 600062-0351-023

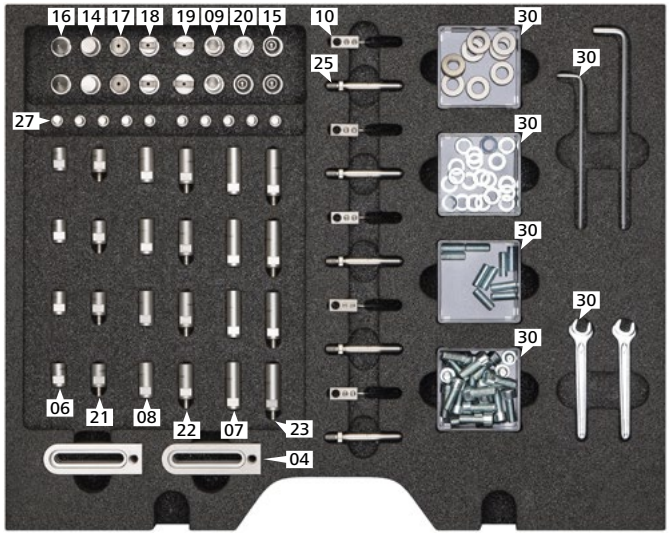

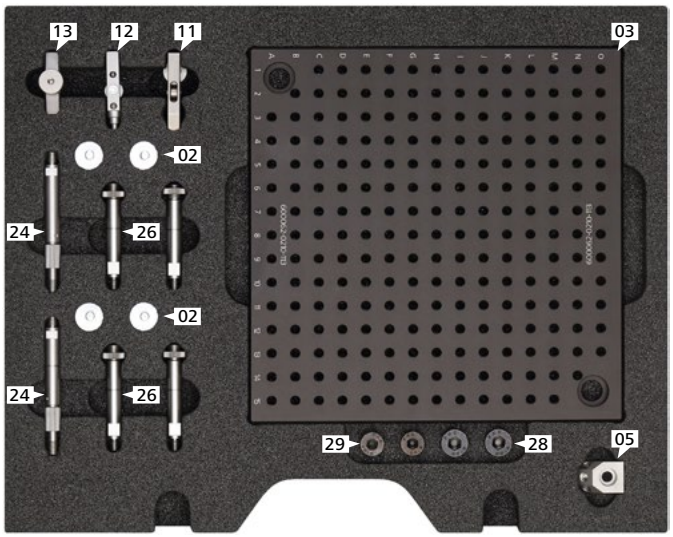

Pos.	FTS-Nr.:	St.	Bezeichnung
01	600062-0351-023	1	FIXTURE TECH Kit - M6, 240x240mm
02	600062-0001-245	4	Bauteilfixierung D20 M6 - Flachmagnet
03	600062-0210-113	1	Grundplatte 15x240x240 Raster 15x15mm M6
04	600062-0210-114	6	Spannlasche 20x10x64 - M6
05	600062-0210-120	1	Verbindungselemente D10 M6 - Winkel 45°
06	600062-0210-131	4	Aufbausäule D10 M6 FF - L15
07	600062-0351-008	4	Aufbausäule D10 M6 FF - L30
08	600062-0351-007	4	Aufbausäule D10 M6 FF - L22,5
09	600062-0351-009	2	Bauteilauflage D10 M8x0,5 - Längsauflage
10	600062-0215-013	5	Bauteilfixierung D10 D5 - Federclip
11	600062-0215-015	1	Bauteilfixierung D10 M6 - Klammer
12	600062-0215-016	1	Bauteilfixierung D10 M6 - Klemmaufnahme
13	600062-0215-017	1	Verbindungselemente D10 M6 - Gelenk L40
14	600062-0215-009	2	Bauteilauflage D10 M8x0,5 - Flachauflage
15	600062-0215-006	3	Bauteilauflage D10 M8x0,5 - Kugelauflage
16	600062-0215-008	2	Bauteilauflage D10 M8x0,5 - Kegelauflage
17	600062-0215-007	2	Bauteilauflage D10 M8x0,5 - Prisma D10

Pos.	FTS-Nr.:	St.	Bezeichnung
18	600062-0215-028	2	Bauteilauflage D10 M8x0,5 - Prisma D10, schmal
19	600062-0215-029	2	Bauteilauflage D10 M8x0,5 - Prisma D14, schmal
20	600062-0215-005	1	Bauteilauflage D10 M8x0,5 - Eckauflage
21	600062-0215-025	4	Aufbausäule D10 M6 MF - L15
22	600062-0215-026	4	Aufbausäule D10 M6 MF - L22,5
23	600062-0215-027	4	Aufbausäule D10 M6 MF - L30
24	600062-0215-014	2	Aufbausäule D10 M6 - verstellbar
25	600062-0215-010	5	Bauteilfixierung D10 - Säule für Clip, L=40mm
26	600062-0215-004	4	Aufbausäule D10 M6/M8x0,5 - L50
27	600062-0215-020	10	Gewinde Adapter M6 - M8x0,5
28		2	Zyl.Schr. M12x20 DIN 7984 8.8 ZNS, mit niedrigem Kopf
29		2	Zyl.Schr. M10x20 DIN 7984 8.8 ZNS, mit niedrigem Kopf
30	600062-0351-028	1	FIXTURE TECH Kit - M6, 240x240mm Werkzeugsatz
31	600062-0215-038	1	FIXTURE TECH Kit - M6, 240x240mm Koffer (leerer Koffer mit Schaumstoffinlay)

Alle Einzelteile können auch separat nachbestellt werden

Übersicht: Kit-Varianten für mittelgroße Bauteile

zurück zum Inhaltsverzeichnis

Das FIXTURE TECH Kit – M6, 500x500mm ist ein universell einsetzbares Aufspannsystem für mittelgroße Bauteile. Das benutzerfreundliche Baukastensystem aus Edelstahlbauteilen und passendem Werkzeug ermöglicht den flexiblen und einfachen Aufbau individueller Messaufnahmen für Ihr Koordinatenmessgerät.

Eine Grundplatte mit den Maßen 500x500mm ist im FIXTURE TECH Kit enthalten.
Die Lite-Version des Kits wird ohne Grundplatte geliefert.
Geeignet für: mittelgroße Bauteile

FIXTURE TECH Kit – Lite M6, 500x500mm

FTS-Nr.: 600062-0351-005

FIXTURE TECH Kit – M6, 500x500mm

FTS-Nr.: 600062-0351-006

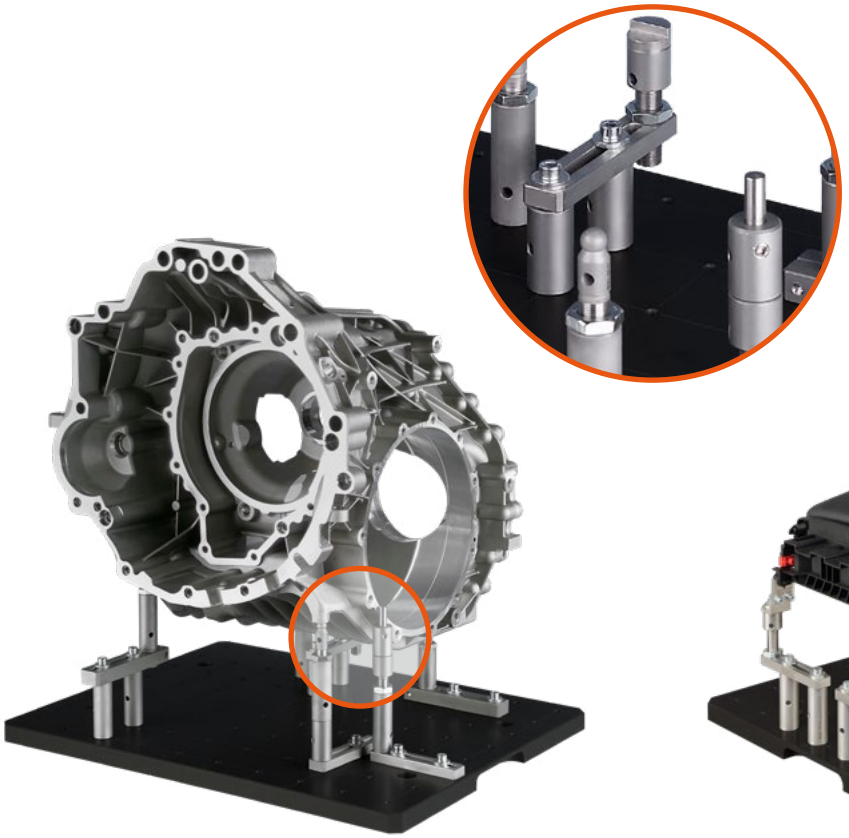

Haltevorrichtung zum Aufspannen einer Getriebeglocke

Haltevorrichtung zum Aufspannen eines Interieurbauteils

Anwendung: mittelgroße Bauteile

zurück zum Inhaltsverzeichnis

FIXTURE TECH Kit – Lite M6, 500x500mm

FTS-Nr.: 600062-0351-005

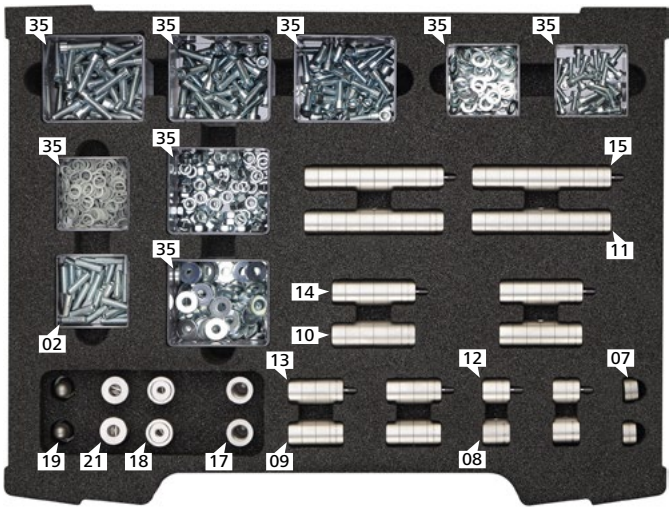

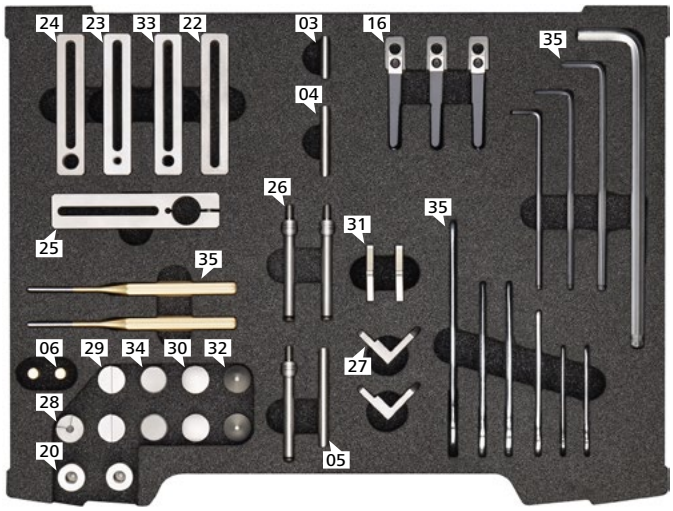

Pos.	FTS-Nr.:	St.	Bezeichnung
01	600062-0351-005	1	FIXTURE TECH Kit - Lite M6, 500x500mm
02	600062-0210-024	30	Gewindeadapter - M6x20, mittig gekerbt
03	600062-0210-025	2	Bauteilauflage - Zylinderstift D8 L30
04	600062-0210-026	2	Bauteilauflage - Zylinderstift D8 L50
05	600062-0210-027	2	Bauteilauflage - Zylinderstift D8 L70
06	600062-0210-062	4	Bauteilfixierung D20 M6 - Stabmagnet
07	600062-0210-067	2	Aufbausäule D20 M6 FF - L10
08	600062-0210-068	2	Aufbausäule D20 M6 FF - L20
09	600062-0210-069	2	Aufbausäule D20 M6 FF - L40
10	600062-0210-070	2	Aufbausäule D20 M6 FF - L60
11	600062-0210-071	2	Aufbausäule D20 M6 FF - L100
12	600062-0210-073	2	Aufbausäule D20 M6 MF - L20
13	600062-0210-074	2	Aufbausäule D20 M6 MF - L40
14	600062-0210-075	2	Aufbausäule D20 M6 MF - L60
15	600062-0210-076	2	Aufbausäule D20 M6 MF - L100
16	600062-0210-077	3	Bauteilfixierung D20 D8 - Federclip, Standard
17	600062-0210-084	2	Adaptersäule D20 M6 - M12x1 MF - L60, Unterteil
18	600062-0210-085	2	Adaptersäule D20 M12x1 - M6 MF, verstellbar
19	600062-0210-086	2	Bauteilauflage D20 M12x1-Kugelauflage, verstellbar

Pos.	FTS-Nr.:	St.	Bezeichnung
20	600062-0210-087	2	Adaptersäule D20 M6 - D8 MF - L30
21	600062-0210-089	2	Adaptersäule D20 M12x1 - D8 MF, verstellbar
22	600062-0210-091	2	Spannlasche 20x10x100 - Langloch
23	600062-0210-092	4	Spannlasche 20x10x100 - M6
24	600062-0210-093	2	Spannlasche 20x10x100 - M12x1
25	600062-0210-094	2	Spannlasche 25x15x120 - D20
26	600062-0210-097	3	Bauteilfixierung D20, Säule für Clip L68
27	600062-0210-098	2	Verbindungselemente D20 M6, Haltewinkel M6
28	600062-0210-101	1	Bauteilauflage D20 D8 - Eckauflage
29	600062-0210-102	2	Bauteilauflage D20 D8 - Längsauflage
30	600062-0210-103	2	Bauteilauflage D20 D8 - Ballige Auflage
31	600062-0210-105	2	Bauteilauflage D20 - Prisma 120° groß
32	600062-0210-108	2	Bauteilauflage D20 D8 - Kegelauflage
33	600062-0210-111	4	Spannlasche 20x10x100 - Kreuzbohrung D8
34	600062-0210-112	2	Bauteilauflage D20 D8 - Flache Auflage
35	600062-0210-064	1	FIXTURE TECH Kit - M6, 500x500 Werkzeug-satz
36	600062-0125-001	1	FIXTURE TECH Kit - Lite M6, 500x500 Koffer (leerer Koffer mit Schaumstoffinlay)

Alle Einzelteile können auch separat nachbestellt werden

Anwendung: mittelgroße Bauteile

zurück zum Inhaltsverzeichnis

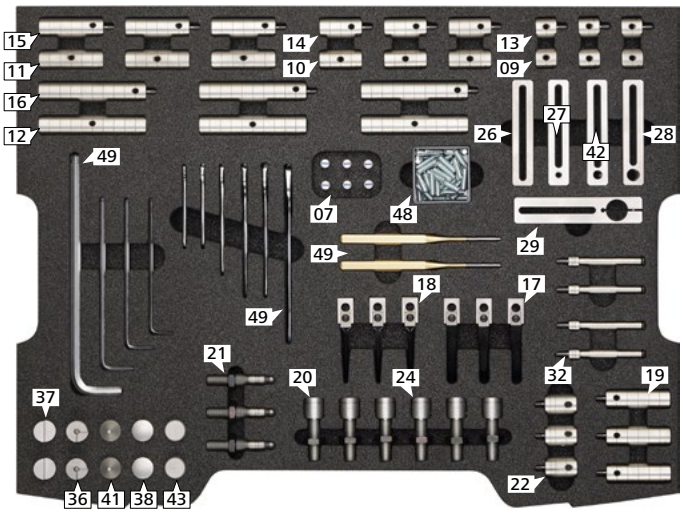

FIXTURE TECH Kit – M6, 500x500mm

FTS-Nr.: 600062-0351-006

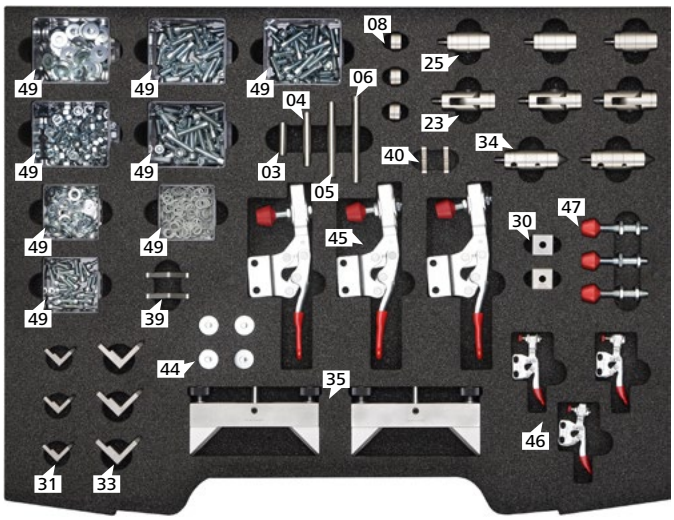

Pos.	FTS-Nr.:	St.	Bezeichnung
01	600062-0351-006	1	FIXTURE TECH Kit – M6, 500x500mm
02	600062-0117-000	1	Grundplatte 500x500x20 schwarz eloxiert 50x50mm M6 Gewinderaster
03	600062-0210-025	3	Bauteilauflage - Zylinderstift D8 L30
04	600062-0210-026	3	Bauteilauflage - Zylinderstift D8 L50
05	600062-0210-027	3	Bauteilauflage - Zylinderstift D8 L70
06	600062-0210-028	3	Bauteilauflage - Zylinderstift D8 L80
07	600062-0210-062	6	Bauteilfixierung D20 M6 - Stabmagnet
08	600062-0210-067	3	Aufbausäule D20 M6 FF - L10
09	600062-0210-068	3	Aufbausäule D20 M6 FF - L20
10	600062-0210-069	3	Aufbausäule D20 M6 FF - L40
11	600062-0210-070	3	Aufbausäule D20 M6 FF - L60
12	600062-0210-071	3	Aufbausäule D20 M6 FF - L100
13	600062-0210-073	3	Aufbausäule D20 M6 MF - L20
14	600062-0210-074	3	Aufbausäule D20 M6 MF - L40
15	600062-0210-075	3	Aufbausäule D20 M6 MF - L60
16	600062-0210-076	3	Aufbausäule D20 M6 MF - L100
17	600062-0210-077	3	Bauteilfixierung D20 D8 - Federclip, Standard
18	600062-0210-078	3	Bauteilfixierung D20 D8 - Federclip, schmal
19	600062-0210-084	3	Adaptersäule D20 M6 - M12x1 MF - L60, Unterteil
20	600062-0210-085	3	Adaptersäule D20 M12x1 - M6 MF, verstellbar
21	600062-0210-086	3	Bauteilauflage D20 M12x1-Kugelauflage, verstellbar
22	600062-0210-087	3	Adaptersäule D20 M6 - D8 MF - L30
23	600062-0210-088	3	Verbindungselemente D20 M6 - Gelenk L50
24	600062-0210-089	3	Adaptersäule D20 M12x1 - D8 MF, verstellbar
25	600062-0210-090	3	Adaptersäule D20 M6 - M8x1 - L40
26	600062-0210-091	4	Spannlasche 20x10x100 - Langloch
27	600062-0210-092	4	Spannlasche 20x10x100 - M6
28	600062-0210-093	4	Spannlasche 20x10x100 - M12x1
29	600062-0210-094	2	Spannlasche 25x15x120 - D20
30	600062-0210-095	2	Verbindungselemente D20 M6 - Würfel
31	600062-0210-096	3	Verbindungselemente D20 M6, Haltewinkel M4
32	600062-0210-097	4	Bauteilfixierung D20, Säule für Clip L68
33	600062-0210-098	3	Verbindungselemente D20 M6, Haltewinkel M6
34	600062-0210-099	2	Bauteilauflage D20 M6, Kegelauflage, gefedert-L50
35	600062-0210-100	2	Bauteilauflage D20 D8 - Universalprisma
36	600062-0210-101	2	Bauteilauflage D20 D8 - Eckauflage

Pos.	FTS-Nr.:	St.	Bezeichnung
37	600062-0210-102	2	Bauteilauflage D20 D8 - Längsauflage
38	600062-0210-103	2	Bauteilauflage D20 D8 - Ballige Auflage
39	600062-0210-105	2	Bauteilauflage D20 - Prisma 120° groß
40	600062-0210-106	2	Bauteilauflage D20 - Prisma 90° klein
41	600062-0210-108	2	Bauteilauflage D20 D8 - Kegelauflage
42	600062-0210-111	4	Spannlasche 20x10x100-Kreuzbohrung D8
43	600062-0210-112	2	Bauteilauflage D20 D8 - Flache Auflage
44	600062-0001-245	4	Bauteilfixierung D20 M6 - Flachmagnet
45	600062-0210-053	3	Bauteilfixierung - Kniehebelspanner, M6
46	600062-0210-054	3	Bauteilfixierung - Kniehebelspanner, M4
47	600062-0210-057	3	Bauteilfixierung - Druckspindel M8x60mm
48	600062-0210-024	50	Gewindeadapter - M6x20, mittig gekerbt
49	600062-0210-064	1	FIXTURE TECH Kit - M6, 500x500mm Werkzeugsatz
50	600062-0125-002	1	FIXTURE TECH Kit - M6, 500x500mm Koffer, (leerer Koffer mit Schaumstoffinlay)

Alle Einzelteile können auch separat nachbestellt werden

Übersicht: Kits für kleine bis mittelgroße Bauteile

zurück zum Inhaltsverzeichnis

Das FIXTURE TECH Kit – Jointed Arm, 500x400mm ist ein universell einsetzbares Aufspannsystem für kleine bis mittelgroße Bauteile. Das benutzerfreundliche Baukastensystem verfügt über kleine Universal-Messaufnahmeeinheiten mit Verstell- bzw. Einstellmöglichkeiten in 6 Freiheitsgraden. Bauteile können so in jeder beliebigen Lage fixiert werden. Aus mehreren Aufnahmeeinheiten kann flexibel und effizient eine Aufnahme für Werkstücke hergestellt werden.
Geeignet für: kleine bis mittelgroße Bauteile, Prototypenbau

FIXTURE TECH Kit – Jointed Arm, 500x400mm

FTS-Nr.: 600062-0001-259

Gelenkarmvorrichtung zur Aufnahme von Kunststoffbauteilen

Gelenkarmvorrichtung zur Aufnahme von Interieurbauteilen

Anwendung: kleine bis mittelgroße Bauteile

zurück zum Inhaltsverzeichnis

FIXTURE TECH Kit – Jointed Arm, 500x400mm

FTS-Nr.: 600062-0001-259

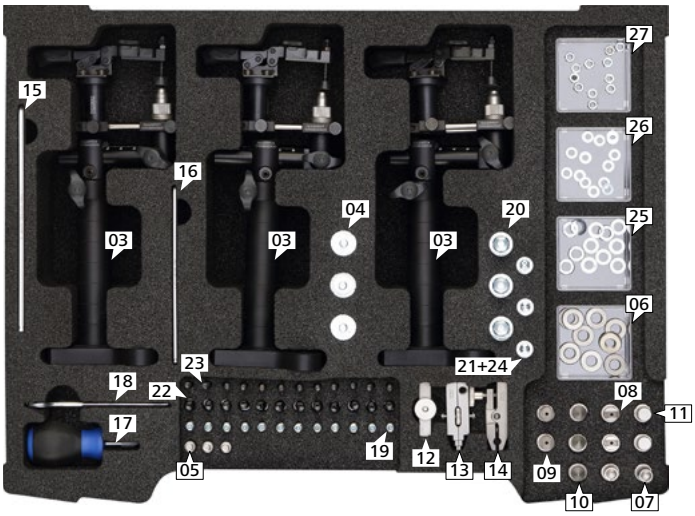

Pos.	FTS-Nr.:	St.	Bezeichnung
01	600062-0001-259	1	FIXTURE TECH Kit - Jointed Arm, 500x400mm
02	600062-0210-565	1	FIXTURE TECH Kit - Jointed Arm, 500x400mm Koffer (leerer Koffer mit Schaumstoffinlay)
03	600062-0000-228	3	Gelenkarm Einheit D25-UT120/OT75/AE60
04	600062-0001-245	3	Bauteilfixierung D20 M6 - Flachmagnet
05	600062-0215-020	3	Gewinde Adapter M6 - M8x0,5
06	600062-0000-213	3	Bauteilauflage D10 M8x0,5 - Rändelmutter
07	600062-0215-005	2	Bauteilauflage D10 M8x0,5 - Eckauflage
08	600062-0215-028	2	Bauteilauflage D10 M8x0,5 - Prisma D10, schmal
09	600062-0215-007	2	Bauteilauflage D10 M8x0,5 - Prisma D10
10	600062-0215-008	3	Bauteilauflage D10 M8x0,5 - Kegelauflage
11	600062-0215-009	2	Bauteilauflage D10 M8x0,5 - Flachauflage
12	600062-0215-017	1	Verbindungselemente D10 M6 - Gelenk L40
13	600062-0215-016	1	Bauteilfixierung D10 M6 - Klemmaufnahme

Pos.	FTS-Nr.:	St.	Bezeichnung
14	600062-0215-015	1	Bauteilfixierung D10 M6 - Klammer
15		1	Innensechskantschlüssel SW 5
16		1	Innensechskantschlüssel SW 3
17		1	Schlitz-Schraubendreher - kurz
18		1	Einmaulschlüssel SW 10
19	600062-0210-024	12	Gewindeadapter - M6x20, mittig gekerbt
20		3	Zyl.Schr. M12x25 DIN 7984 ZNS
21		3	Zyl.Schr. M8x25 DIN 912 ZNS, 8.8
22		12	Zyl.Schr. M6x20 DIN 912 ZNS, 8.8
23		12	Zyl.Schr. M4x20 DIN 912 ZNS, 8.8
24		3	U-Scheibe D=8,4 DIN 125 ST ZNS
25		12	U-Scheibe D=6,4 DIN 125 ST ZNS
26		12	U-Scheibe D=4,3 DIN 125 ST ZNS
27		10	6-kt. Mutter M4 DIN 439 ZNS, niedrige Ausführung

Übersicht: Kits für mittelgroße bis große Bauteile

zurück zum Inhaltsverzeichnis

Das FIXTURE TECH Kit – Jointed Arm, 1000x1000mm ist ein universell einsetzbares Aufspannsystem für mittelgroße bis große Bauteile. Das benutzerfreundliche Baukastensystem verfügt über Universal-Messaufnahmeeinheiten mit Verstell- bzw. Einstellmöglichkeiten in 6 Freiheitsgraden. Bauteile können so in jeder beliebigen Lage fixiert werden. Aus mehreren Aufnahmeeinheiten kann flexibel und effizient eine Aufnahme für Werkstücke hergestellt werden.
Geeignet für: mittelgroße bis große Bauteile, Prototypenbau

FIXTURE TECH Kit – Jointed Arm, 1000x1000mm

FTS-Nr.: 600062-0001-248

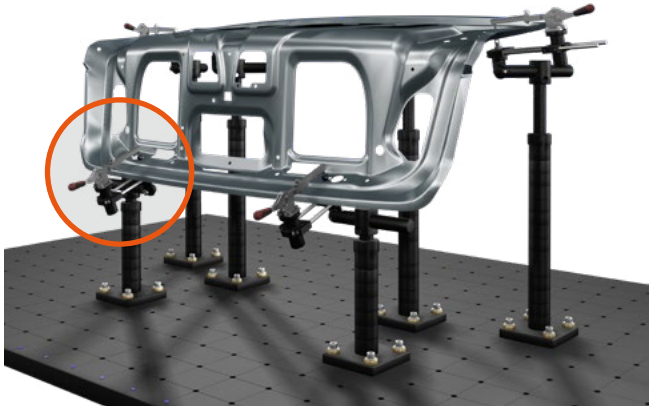

Gelenkarmvorrichtung zur Aufnahme von Karosseriebauteilen

Gelenkarmvorrichtung zur Aufnahme von Karosseriebauteilen

Anwendung: mittelgroße bis große Bauteile

zurück zum Inhaltsverzeichnis

FIXTURE TECH Kit – Jointed Arm, 1000x1000mm

FTS-Nr.: 600062-0001-248

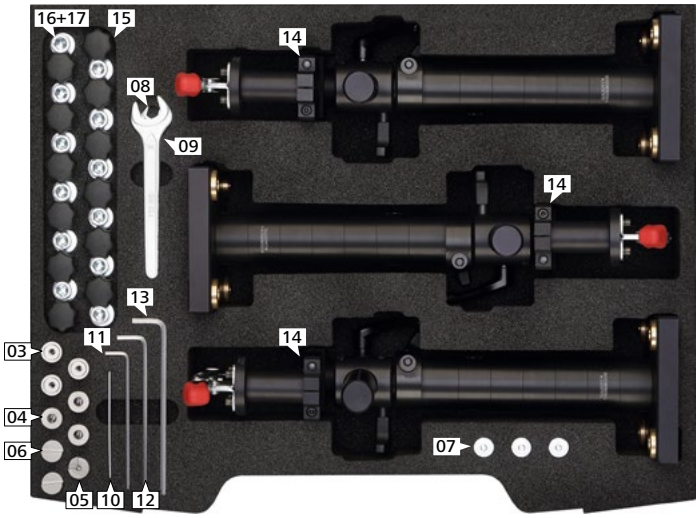

Pos.	FTS-Nr.:	St.	Bezeichnung
01	600062-0001-248	1	FIXTURE TECH Kit - Jointed Arm,1000x1000mm
02	600062-0001-249	1	FIXTURE TECH Kit - Jointed Arm,1000x1000mm Koffer (leerer Koffer mit Schaumstoffinlay)
03	600062-0210-085	3	Adaptersäule D20 M12x1 - M6 MF, verstellbar
04	600062-0210-089	3	Adaptersäule D20 M12x1 - D8 MF, verstellbar
05	600062-0210-101	1	Bauteilauflage D20 D8 - Eckauflage
06	600062-0210-102	2	Bauteilauflage D20 D8 - Längsauflage
07	600062-0001-245	3	Bauteilfixierung D20 M6 - Flachmagnet
08		1	Einmaulschlüssel SW 10

Pos.	FTS-Nr.:	St.	Bezeichnung
09		1	Einmaulschlüssel SW 19
10		1	Innensechskantschlüssel SW 2
11		1	Innensechskantschlüssel SW 3
12		1	Innensechskantschlüssel SW 4
13		1	Innensechskantschlüssel SW 5
14	600062-0322-001	3	Gelenkarm Einheit D50, Rasterplatte 100
15	600062-0001-174	12	Gelenkarm Adapterschraube M6 f. Grundplatte 100
16		12	Zylinderschraube M12x50 DIN 912 8.8 ZN
17		12	U-Scheibe 13 DIN 125 A St. ZN

Übersicht: Kits für große Bauteile

zurück zum Inhaltsverzeichnis

Das FIXTURE TECH Kit – Profile, 1800x600mm ist ein multifunktionales Aufspannsystem in Profilbauweise für große Metall- und Kunststoffbauteile. Die Vorrichtungsbaureihe wird vorwiegend an großen Koordinaten- und Horizontalarmmessgeräten eingesetzt. Das Baukastenset bietet einen einfachen Teilewechsel, vielseitige Aufbauelemente und ein breites Einsatzspektrum.
Geeignet für: großvolumige Bauteile

FIXTURE TECH Kit – Profile, 1800x600mm

FTS-Nr.: 600062-0001-260

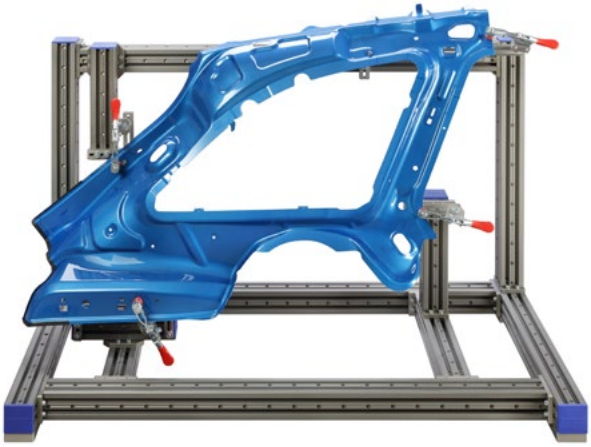

Profilvorrichtung zur Aufnahme von Karosseriebauteilen

Profilvorrichtung zur Aufnahme von Karosseriebauteilen

Anwendung: große Bauteile

zurück zum Inhaltsverzeichnis

FIXTURE TECH Kit – Profile, 1800x600mm

FTS-Nr.: 600062-0001-260

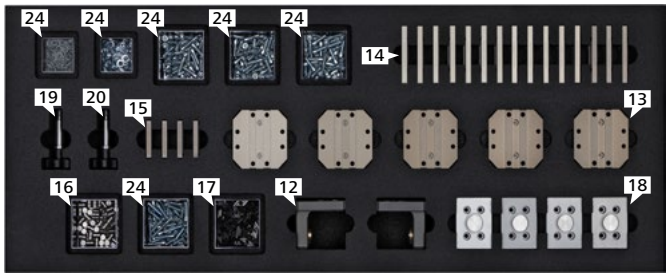

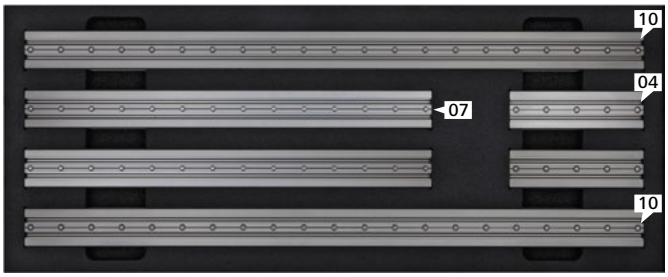

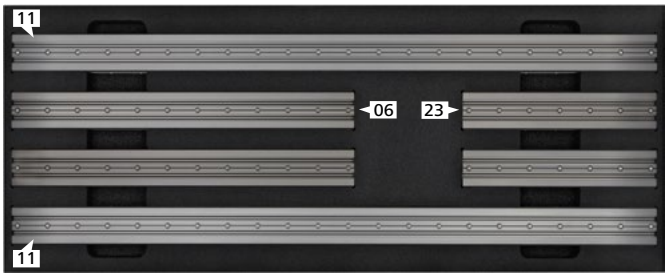

Pos.	FTS-Nr.:	St.	Bezeichnung
01	600062-0001-260	1	FIXTURE TECH Kit - Profile, 1800x600mm
02	600062-0001-258	1	FIXTURE TECH Kit - M6, 500x500mm, ohne Grundplatte
03	600062-0351-049	1	FIXTURE TECH Kit - M6, 1800x600mm - Profilsatz
04	600062-0000-185	3	Profil 60x60 L=220mm
05	600062-0000-164	3	Profil 60x60 L=320mm
06	600062-0000-165	2	Profil 60x60 L=570mm
07	600062-0000-166	2	Profil 60x60 L=670mm
08	600062-0000-167	2	Profil 60x60 L=720mm
09	600062-0000-186	2	Profil 60x60 L=820mm
10	600062-0000-168	2	Profil 60x60 L=1020mm
11	600062-0000-187	2	Profil 60x60 L=1070mm
12	600062-0000-169	2	Absteckwinkel
13	600062-0000-170	5	Kreuzadapterplatte

Pos.	FTS-Nr.:	St.	Bezeichnung
14	600062-0000-171	15	Adapterplatte 60mm
15	600062-0000-172	4	Flanschplatte 60mm
16	600062-0000-137	50	Absteckbuchse D9
17	600062-0000-162	100	Nutenstein R M6
18	600062-0000-175	4	Fußplatte 60-80
19	600062-0000-176	1	Fixierbolzen HA D16 M12 grün
20	600062-0000-177	1	Fixierbolzen NA D16 M12 rot
21	600062-0000-178	2	Prisma 90° POM
22	600062-0000-179	2	Prisma 60° POM
23	600062-0000-180	2	Prisma 120° POM
24	600062-0000-181	1	FIXTURE TECH Kit - M6, 1800x600mm Werkzeugsatz
25	600062-0000-184	1	FIXTURE TECH Kit - M6, 1800x600mm Koffer (leerer Koffer mit Schaumstoffinlay)

Alle Einzelteile können auch separat nachbestellt werden

Überblick: Montagewagen, individuell bestückbar

zurück zum Inhaltsverzeichnis

Das FIXTURE TECH Kit – Profile Assembly Station, 1200x400mm ist ein multifunktionales Aufspannsystem in Profilbauweise für kleine, mittlere und große Metall- und Kunststoffbauteile. Der Montagewagen mit Rollen kann einzeln bestellt und individuell bestückt werden. Zur Konfiguration eines individuellen Rüstplatzes kontaktieren Sie uns: info@fixture-tech.com

FIXTURE TECH Kit – Profile Assembly Station 1200x400mm

FTS-Nr.: 600062-0351-035

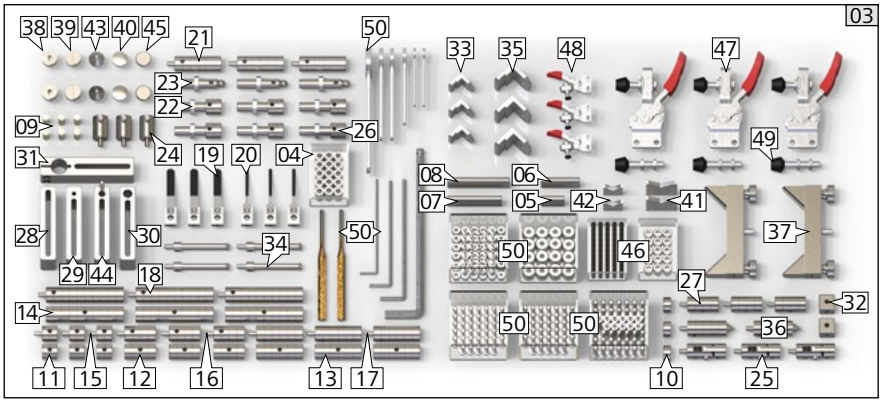

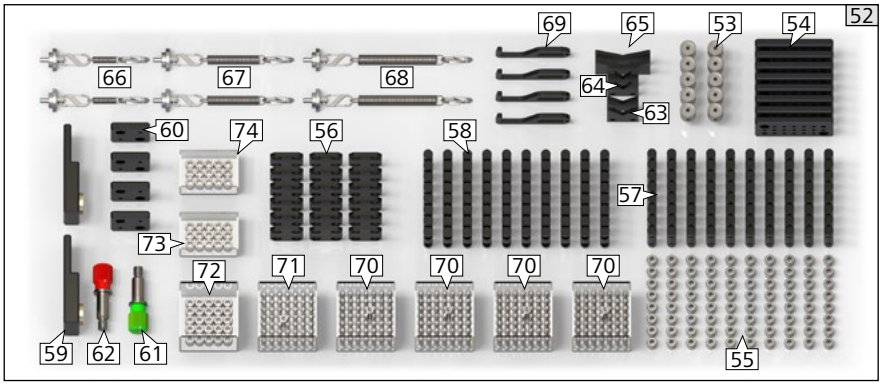

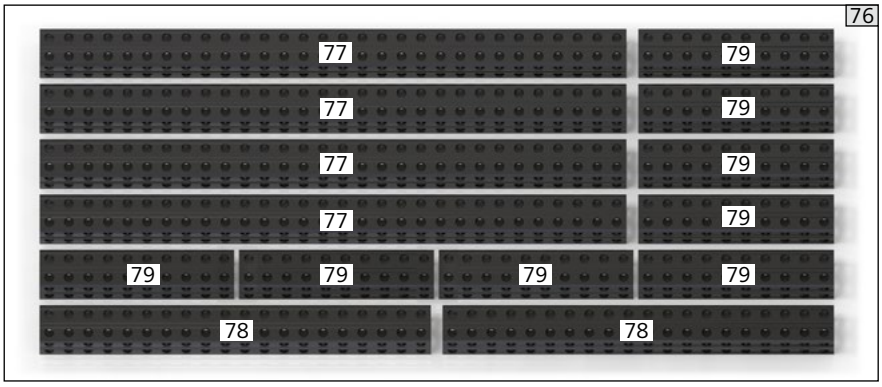

Alle Einzelteile können auch separat nachbestellt werden

Anwendung: Montagewagen, individuell bestückbar

zurück zum Inhaltsverzeichnis

FIXTURE TECH Kit – Profile Assembly Station 1200x400mm

FTS-Nr.: 600062-0351-035

Pos.	FTS-Nr.:	St.	Bezeichnung
01	600062-0351-035	1	FIXTURE TECH Kit – Profile Assembly Station, 1200x400mm
02	600062-0351-053	1	Montagewagen mit 6 Schubladen
03	600062-0351-039	3	Schublade - FIXTURE TECH Kit – M6 500x500mm
04	600062-0210-024	50	Gewindeadapter - M6x20, mittig gekerbt
05	600062-0210-025	3	Bauteilauflage - Zylinderstift D8 L30
06	600062-0210-026	3	Bauteilauflage - Zylinderstift D8 L50
07	600062-0210-027	3	Bauteilauflage - Zylinderstift D8 L70
08	600062-0210-028	3	Bauteilauflage - Zylinderstift D8 L80
09	600062-0210-062	6	Bauteilfixierung D20 M6 - Stabmagnet
10	600062-0210-067	3	Aufbausäule D20 M6 FF - L10
11	600062-0210-068	3	Aufbausäule D20 M6 FF - L20
12	600062-0210-069	3	Aufbausäule D20 M6 FF - L40
13	600062-0210-070	3	Aufbausäule D20 M6 FF - L60
14	600062-0210-071	3	Aufbausäule D20 M6 FF - L100
15	600062-0210-073	3	Aufbausäule D20 M6 MF - L20
16	600062-0210-074	3	Aufbausäule D20 M6 MF - L40
17	600062-0210-075	3	Aufbausäule D20 M6 MF - L60
18	600062-0210-076	3	Aufbausäule D20 M6 MF - L100
19	600062-0210-077	3	Bauteilfixierung D20 D8 - Federclip, Standard
20	600062-0210-078	3	Bauteilfixierung D20 D8 - Federclip, schmal
21	600062-0210-084	3	Adaptersäule D20 M6 - M12x1 MF - L60, Unterteil
22	600062-0210-085	3	Adaptersäule D20 M12x1 - M6 MF, verstellbar
23	600062-0210-086	3	Bauteilauflage D20 M12x1-Kugelauflage, verstellbar
24	600062-0210-087	3	Adaptersäule D20 M6 - D8 MF - L30
25	600062-0210-088	3	Verbindungselemente D20 M6 - Gelenk L50
26	600062-0210-089	3	Adaptersäule D20 M12x1 - D8 MF, verstellbar
27	600062-0210-090	3	Adaptersäule D20 M6 - M8x1 - L40
28	600062-0210-091	4	Spannlasche 20x10x100 - Langloch
29	600062-0210-092	4	Spannlasche 20x10x100 - M6
30	600062-0210-093	4	Spannlasche 20x10x100 - M12x1
31	600062-0210-094	2	Spannlasche 25x15x120 - D20
32	600062-0210-095	2	Verbindungselemente D20 M6 - Würfel
33	600062-0210-096	3	Verbindungselemente D20 M6, Haltewinkel M4
34	600062-0210-097	4	Bauteilfixierung D20, Säule für Clip L68
35	600062-0210-098	3	Verbindungselemente D20 M6, Haltewinkel M6
36	600062-0210-099	2	Bauteilauflage D20 M6, Kegelauflage, gefedert-L50
37	600062-0210-100	2	Bauteilauflage D20 D8 - Universalprisma
38	600062-0210-101	2	Bauteilauflage D20 D8 - Eckauflage
39	600062-0210-102	2	Bauteilauflage D20 D8 - Längsauflage
40	600062-0210-103	2	Bauteilauflage D20 D8 - Ballige Auflage
41	600062-0210-105	2	Bauteilauflage D20 - Prisma 120° groß
42	600062-0210-106	2	Bauteilauflage D20 - Prisma 90° klein
43	600062-0210-108	2	Bauteilauflage D20 D8 - Kegelauflage
44	600062-0210-111	4	Spannlasche 20x10x100-Kreuzbohrung D8
45	600062-0210-112	2	Bauteilauflage D20 D8 - Flache Auflage
46	600062-0001-245	4	Bauteilfixierung D20 M6 - Flachmagnet
47	600062-0210-053	3	Bauteilfixierung - Kniehebelspanner, M6
48	600062-0210-054	3	Bauteilfixierung - Kniehebelspanner, M4
49	600062-0210-057	3	Bauteilfixierung - Druckspindel M8x60mm
50	600062-0210-064	1	FIXTURE TECH Kit M6 500x500 Werkzeugsatz
51		1	Schublade – FIXTURE TECH Kit, M6 500x500mm (Schaumstoffinlay)
52	600062-0351-038	1	Schublade - CML50 Profilzubehör
53	600062-0351-040	10	CML50 Säulenadapter - M6
54	600062-0351-041	8	CML50 Rasterplatte - M6
55	600062-0000-413	80	CML50 Absteckbuchse - D12,5
56	600062-0000-406	18	CML50 Präzisionsplatte
57	600062-0000-407	80	CML50 Verbindungsbolzen - M6
58	600062-0000-408	80	CML50 Verbindungsbolzen - KM6
59	600062-0000-766	2	CML50 Fußplatte mit Befestigungsbohrung
60	600062-0000-767	4	CML50 Fußplatte
61	600062-0001-008	1	Fixierbolzen HHA D16 M12 RG
62	600062-0001-009	1	Fixierbolzen HNA D16 M12 RG
63	600062-0000-178	2	Bauteilauflage D20 - Prisma 90°, POM
64	600062-0000-179	2	Bauteilauflage D20 - Prisma 60°, POM
65	600062-0000-180	2	Bauteilauflage D20 - Prisma 120°, POM
66	600062-0210-079	2	Bauteilfixierung - Zugfeder 40
67	600062-0210-080	2	Bauteilfixierung - Zugfeder 80
68	600062-0210-081	2	Bauteilfixierung - Zugfeder 120
69	600062-0210-110	4	Bauteilfixierung - gummierter Spannhaken
70		200	Zyl.Schr. M6x25 DIN 912 ZNS
71		50	Zyl.Schr. M6x20 DIN 912 ZNS
72		40	Zyl.Schr. M6x30 DIN 912 ZNS
73		100	U-Scheibe D=6,4 DIN 125 ST ZNS
74		200	Schnorrscheibe N0110 - S6 ZNS
75		1	Schublade - CML50 Profilzubehör (Schaumstoffinlay)
76	600062-0351-037	1	Schublade – CML50 Profil Set1
77	600062-0351-043	4	CARFIT Profil CML 50x50 L=750mm
78	600062-0351-044	2	CARFIT Profil CML 50x50 L=500mm
79	600062-0351-045	8	CARFIT Profil CML 50x50 L=250mm
80		1	Schublade - CML50 Profil Set1 (Schaumstoffinlay)

Alle Einzelteile können auch separat nachbestellt werden

Übersicht: Gelenkarm-Varianten

zurück zum Inhaltsverzeichnis

Die Baureihe D25 ist in einer kurzen und einer langen Ausführung erhältlich. Die kurze Ausführung ist im FIXTURE TECH Kit-Jointed Arm 500x400 Kit (600062-0001-259) enthalten. Sie ermöglicht eine Mindesthöhe von 200mm und eine maximale Höhe von 255mm. Die lange Ausführung ermöglicht eine minimale Höhe von 250mm und eine maximale Höhe von 330mm.

Gelenkarm-Einheit D25-UT120 / OT75 / AE60
Fußplatte mit Raster 50, kurze Ausführung

FTS-Nr.: 600062-0000-228

Gelenkarm-Einheit D25-UT120 / OT150 / AE120
Fußplatte mit Raster 50, lange Ausführung

FTS-Nr.: 600062-0000-229

Die Basiskonfiguration der Baureihe D50 ermöglicht eine Mindesthöhe von 385mm und eine maximale Höhe von 500mm. Hierfür sind 3 Varianten von Grundplatten für verschiedene Möglichkeiten der Befestigung erhältlich. Alle Einzelkomponenten der Basiskonfiguration können auf Wunsch gegen größere Ausführungen getauscht werden.

Gelenkarm-Einheit D50-UT240 / OT150 / AE150
Fußplatte mit Raster 100

FTS-Nr.: 600062-0322-001

Gelenkarm-Einheit D50-UT240 / OT150 / AE150
Fußplatte, magnetisch D120

FTS-Nr.: 600062-0326-001

Gelenkarm-Einheit D50-UT240 / OT150 / AE150
Profiladapter-Fußplatte CARFIT 60

FTS-Nr.: 600062-0327-001

Alle Einzelteile können auch separat nachbestellt werden

Gelenkarmkomponenten

zurück zum Inhaltsverzeichnis

Wir bieten die Gelenkarmeinheiten und die Komponenten der Baureihe D50 auch einzeln an. Benötigen Sie Unterstützung bei der Konfiguration Ihrer individuellen Einheiten, kontaktieren Sie uns: info@fixture-tech.com

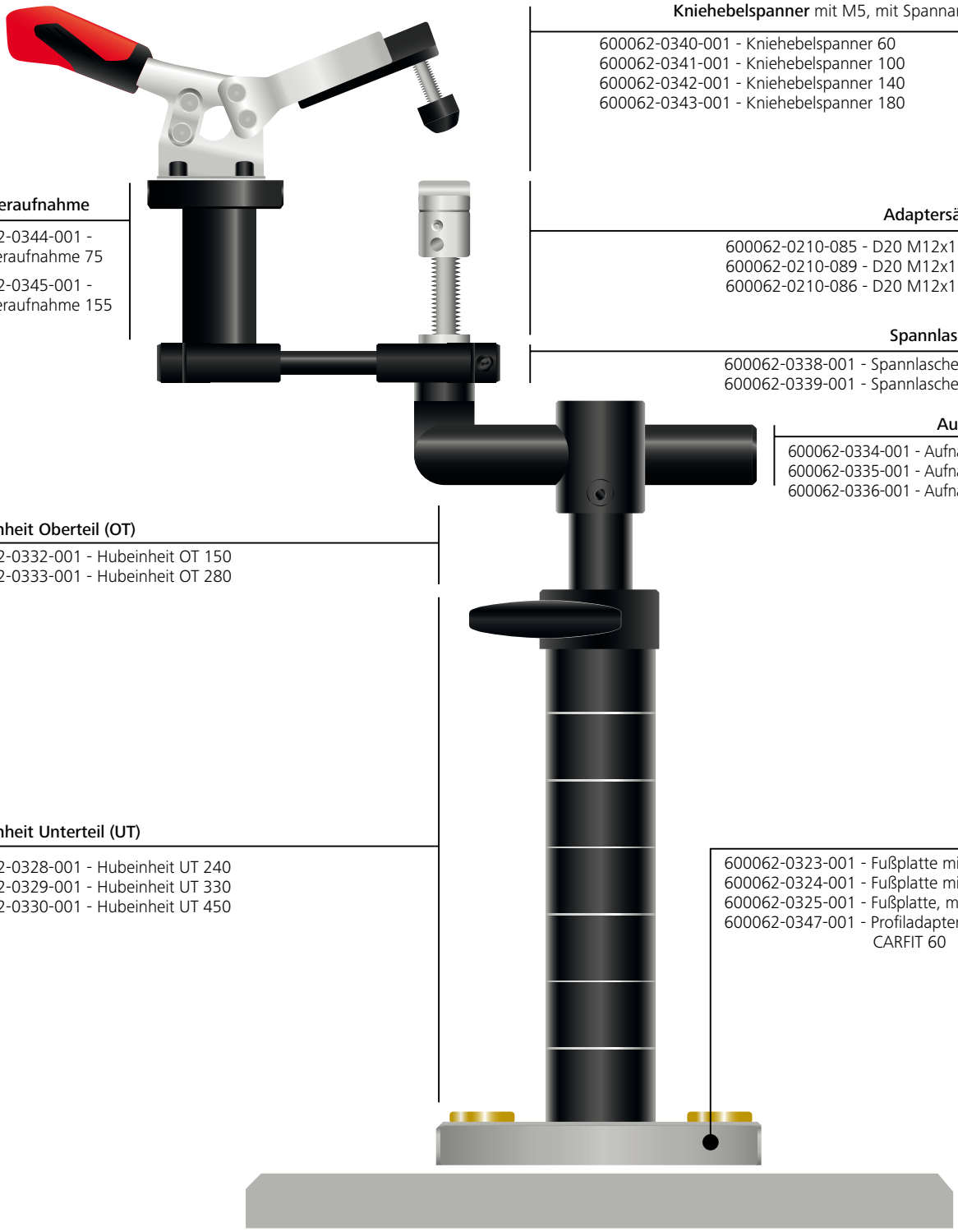

Kniehebelspanner mit M5, mit Spannarmverlängerung

600062-0340-001 - Kniehebelspanner 60
600062-0341-001 - Kniehebelspanner 100
600062-0342-001 - Kniehebelspanner 140
600062-0343-001 - Kniehebelspanner 180

Spanneraufnahme

600062-0344-001 - Spanneraufnahme 75

600062-0345-001 - Spanneraufnahme 155

Adaptersäule verstellbar

600062-0210-085 - D20 M12x1 - M6 MF
600062-0210-089 - D20 M12x1 - D8 MF
600062-0210-086 - D20 M12x1 - Kugelauflage

Spannlasche verstellbar

600062-0338-001 - Spannlasche verstellbar 80
600062-0339-001 - Spannlasche verstellbar 180

Aufnahmeeinheit

600062-0334-001 - Aufnahmeeinheit 150
600062-0335-001 - Aufnahmeeinheit 200
600062-0336-001 - Aufnahmeeinheit 250

Hubeinheit Oberteil (OT)

600062-0332-001 - Hubeinheit OT 150
600062-0333-001 - Hubeinheit OT 280

Hubeinheit Unterteil (UT)

600062-0328-001 - Hubeinheit UT 240
600062-0329-001 - Hubeinheit UT 330
600062-0330-001 - Hubeinheit UT 450

Fußplatte

600062-0323-001 - Fußplatte mit Raster 100
600062-0324-001 - Fußplatte mit Raster 200
600062-0325-001 - Fußplatte, magnetisch D120
600062-0347-001 - Profiladapter Fußplatte, CARFIT 60

Konzepterstellung

zurück zum Inhaltsverzeichnis

Bei Bedarf bieten wir die Erstellung einer individuellen Montageanleitung, auf Basis Ihres Werkstücks und unserer FIXTUTRE TECH Kit Komponenten an. Für ein Angebot kontaktieren Sie uns: **info@fixture-tech.com**

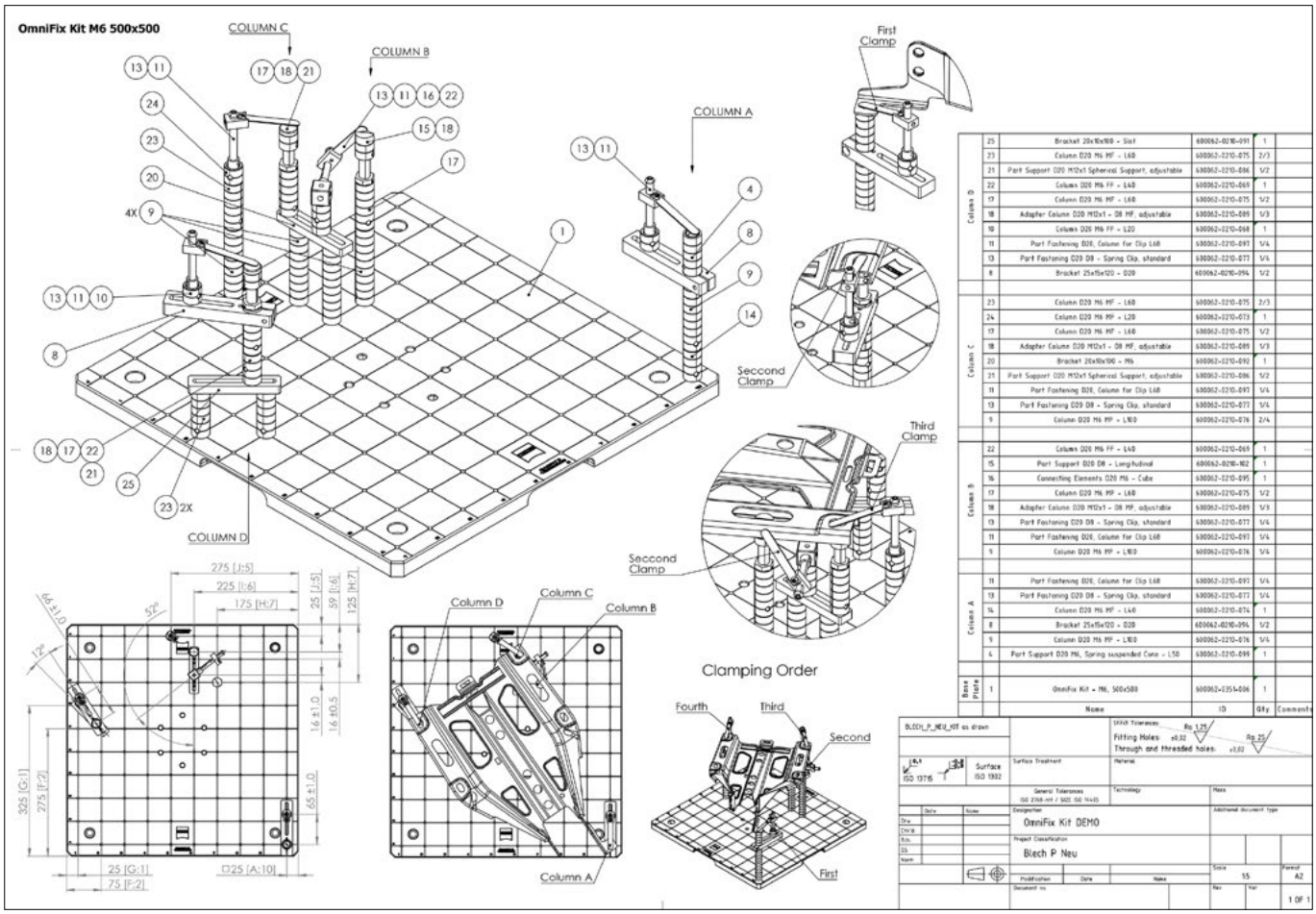

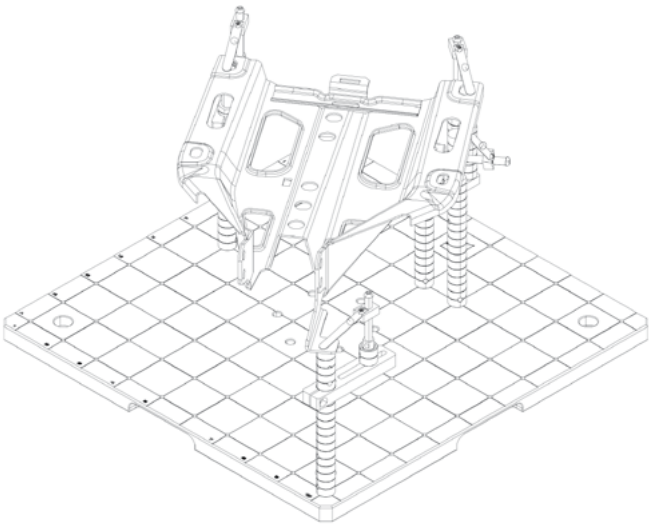

Isometrische Ansicht einer Vorrichtung

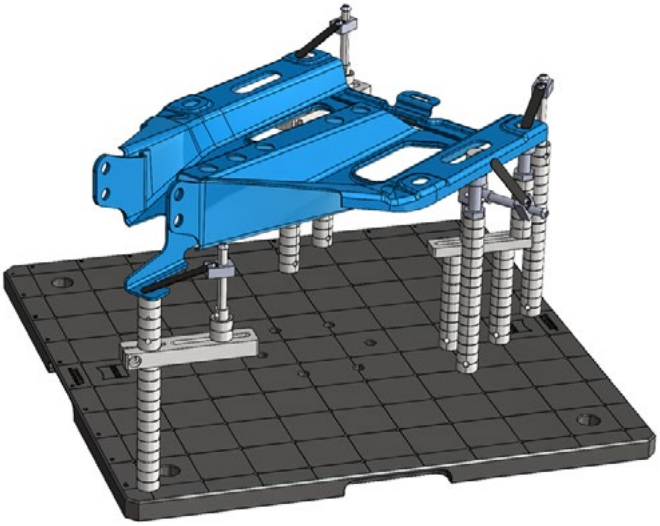

3D-Modell einer Vorrichtung

Notizen

Fixture Tech

Änderung in Ausführung und Lieferumfang
sowie technische Weiterentwicklung vorbehalten

FIXTURE TECH Solutions GmbH I Auf Rodert 6 I 66636 Tholey I Deutschland

www.fixture-tech.com

Telefon: +49 68 53 50 12-0
Telefax: +49 68 53 50 12-31
E-Mail: info@fixture-tech.com